ООО "ПРОМСВЕТ-СЕРВИС"
ИНН / КПП 7719886581 / 771901001
р/с 40702810402560000619 в АО "АЛЬФА-БАНК"
к/с 30101810200000000593 БИК 044525593
ОГРН 1147746911817 ОКПО 35244661
www.svled.ru
info@svled.ru
105425, Москва, ул. 3-я Парковая, дом 41А
+7(495) 142-47-61

Светофор **СП-2(3) LED** применяется для организации движения на железнодорожных переездах
Каждый сигнал светофора выполнен в виде самостоятельного модуля состоящего из:

1. Корпуса металлического, ударопрочного.
2. Прозрачного плафона светорассеивателя.
3. Светодиодной матрицы с электронной схемой управления.
4. Экран круглый, стальной
5. Кронштейн

Специальная конструкция прозрачного плафона светорассеивателя формирует равномерное яркое свечение сигнала светофора и хороший боковой обзор.
В качестве дополнительного оборудования организации дорожного движения на железнодорожных переездах, совместно с данным типом светофоров, могут использоваться :

1. Козырьки светофорные двух типов круглые или прямоугольные.
2. Извещатель акустический или звонок

ВНИМАНИЕ! Светофор не оборудован модулем обратной связи

Цвет корпуса светофора черный
Материал корпуса светофора металлический
Свойства материала корпуса светофора ударопрочный
Диаметр апертуры 200 мм
Защитное стекло Выпуклое бесцветное
Угол обзора сигнала 160°
Напряжение питания +12V +24V DC (Соблюдайте полярность при подключении) или 220V AC
Максимальная потребляемая мощность, не более 7 Ватт
Интенсивность излучения, не менее кд/лм лунно-белый 260/220
красный 625/700
Диапазон рабочих температур -60:+60°C
Диапазон температур хранения -60:+85°C
Относительная влажность До 100%
Климатическое исполнение УХЛ категории 1 по ГОСТ 15150-69
Коррозийно -активные агенты, тип атмосферы II по ГОСТ 15150
Уровень радиопомех Согласно ГОСТ Р 51320
Степень защиты от воздействия окружающей среды IP54 по ГОСТ 14254-96
Гарантийный срок хранения 3 года
Гарантийный срок обслуживания 5 лет
Средний срок службы светофора не менее 15 лет
Средняя наработка на отказ не менее 50000 час

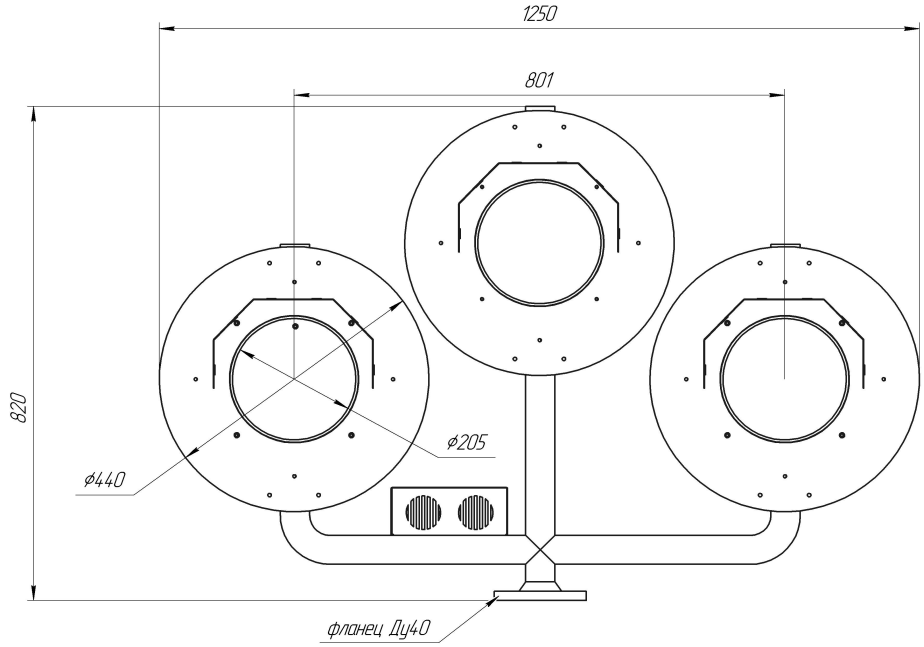
1250
801
820
ϕ205
ϕ440
фланец Ду40

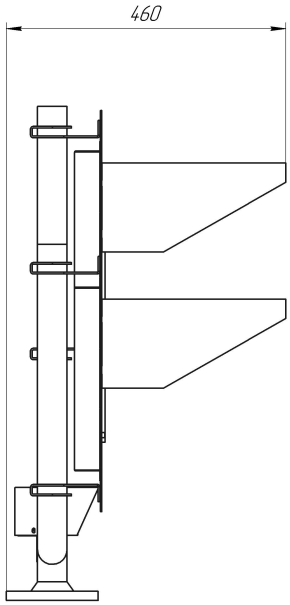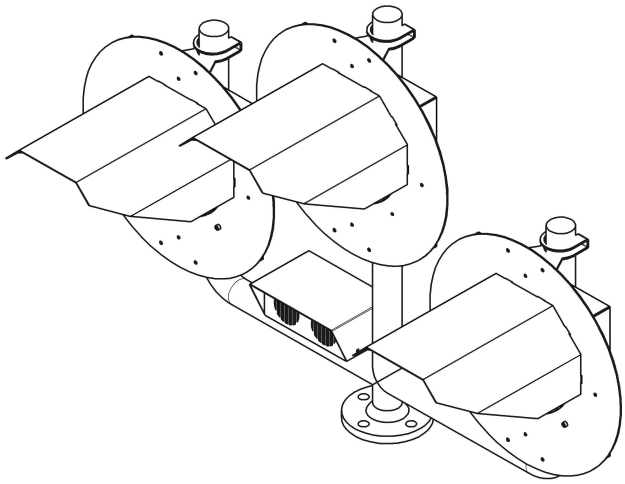
460